Ouverture de saison en minimes et cadets de la ligue regionale du littoral

Complexe du stade de japoma a Douala (CMR), 07 Feb 2026

-20 kg

5 Judoka

			1	3	5	Wins Score	
1	GOUBON SEYENA OWEN	UDL				0 0	
3	NGUELANIANI DJONKAM NOE	ZSA				0 0	
5	ONDJII MVONDO DANIEL EMMANUEL	FAM				0 0	

			2	4	Wins	Scores
2	NJOUONHOU MATHIS	UDL				(0)
4	FOTSING FAEL	BPJ				(0)

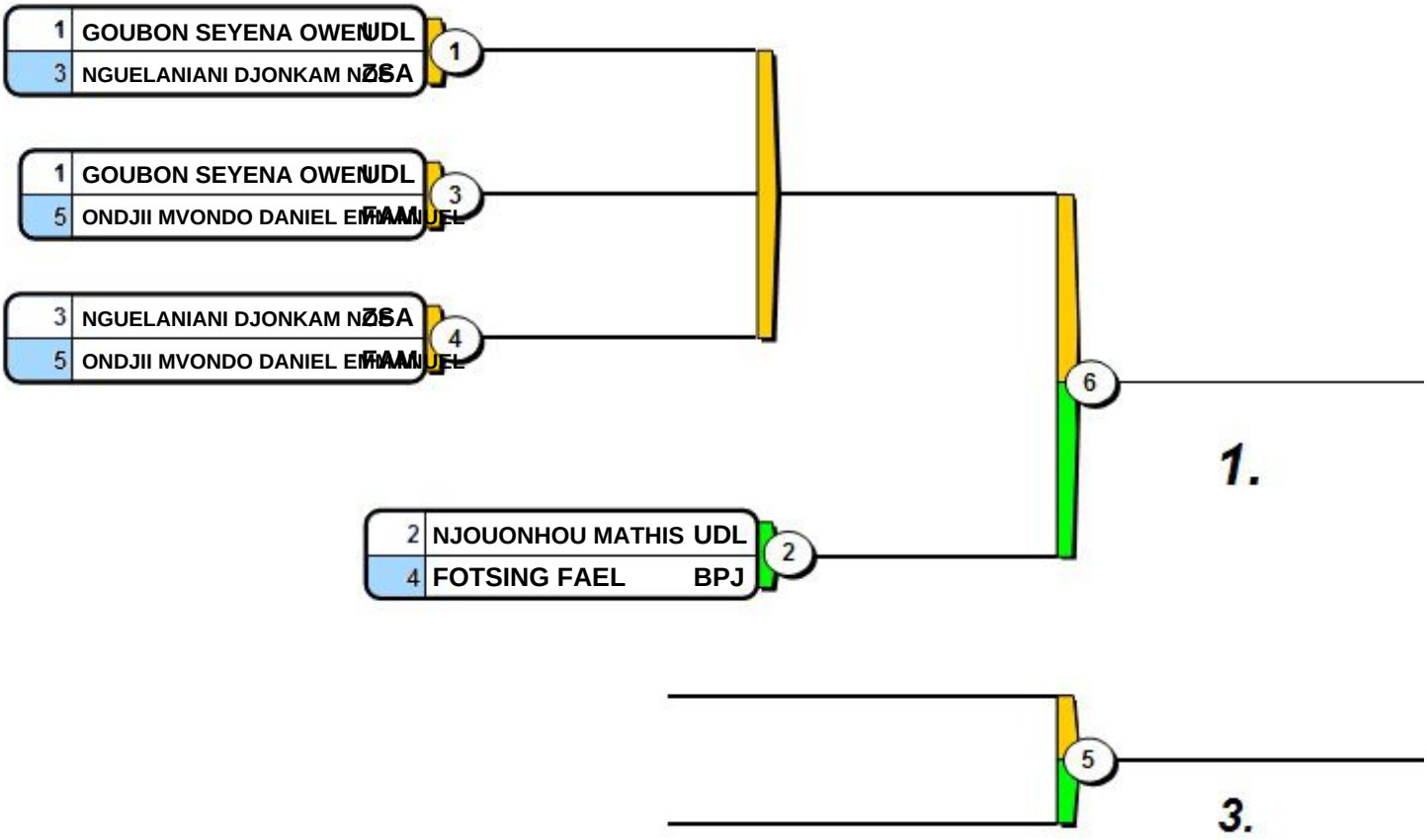

Final Results

1.
2.
3.

ippon.org v2.5 (c) International Judo Federation IJF

Ouverture de saison en minimes et cadets de la ligue regionale du littoral

Complexe du stade de japoma a Douala (CMR), 07 Feb 2026

-25 kg

10 Judoka



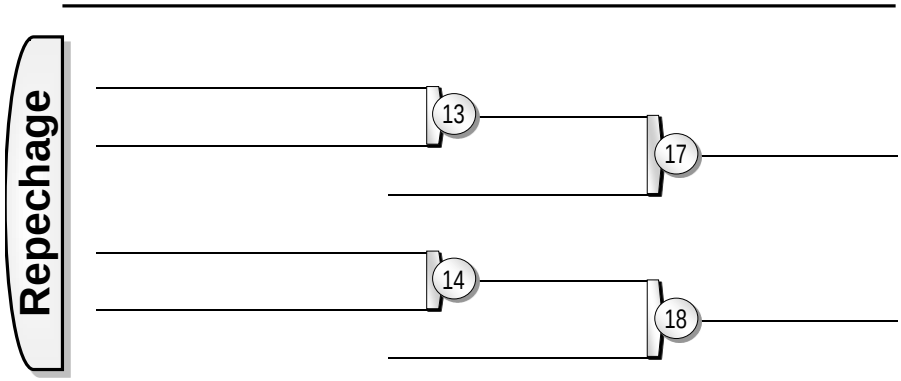

Results

1.
2.
3.
3.
5.
5.
7.
7.

TaiShan otpbank IJF.ORG impulse SMP GROUP Herend JUDO POWER .com ATENA

ippon.org v2.5 (c) International Judo Federation IJF

Ouverture de saison en minimes et cadets de la ligue regionale du littoral

Complexe du stade de japoma a Douala (CMR), 07 Feb 2026

-30 kg

19 Judoka

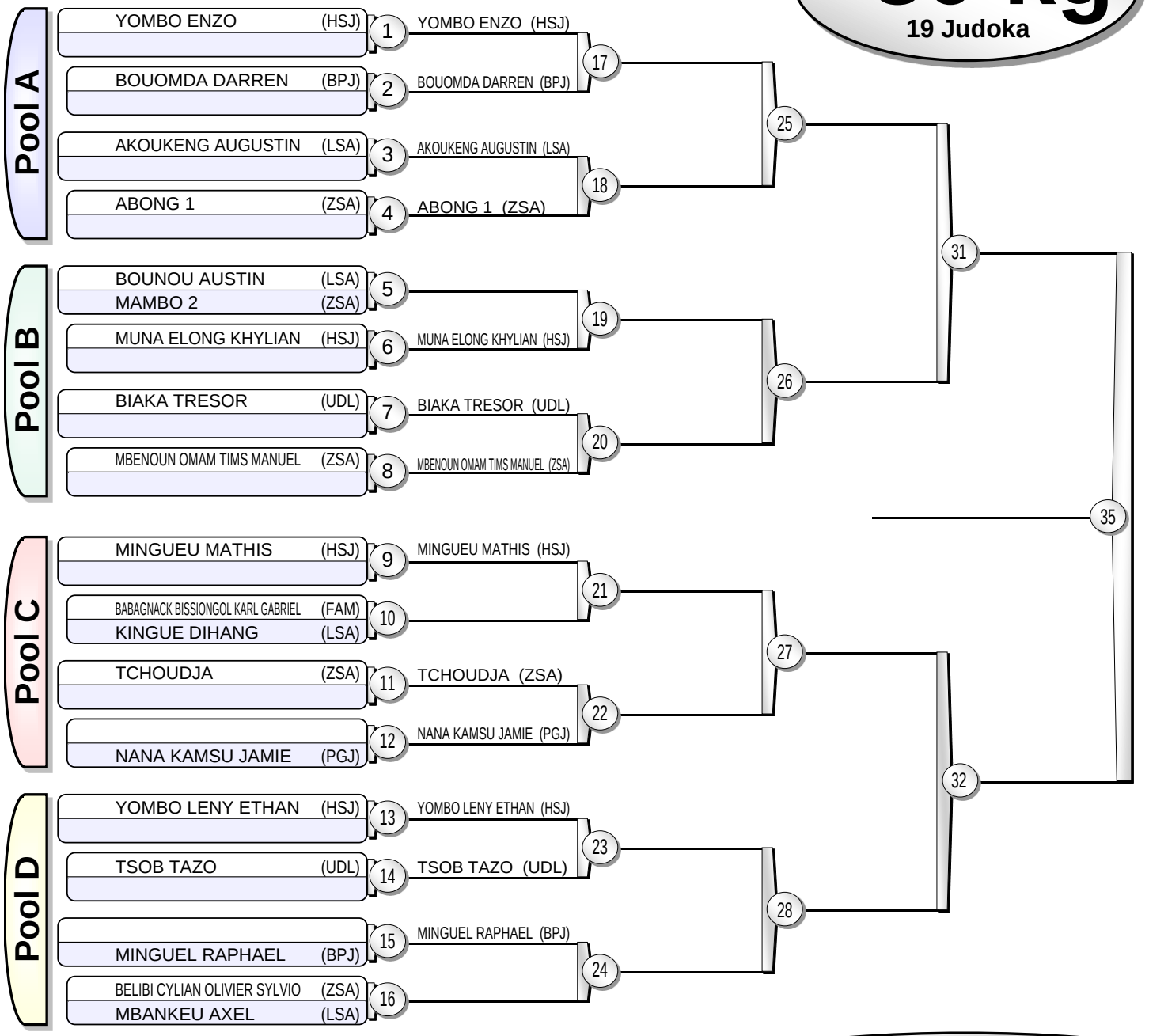

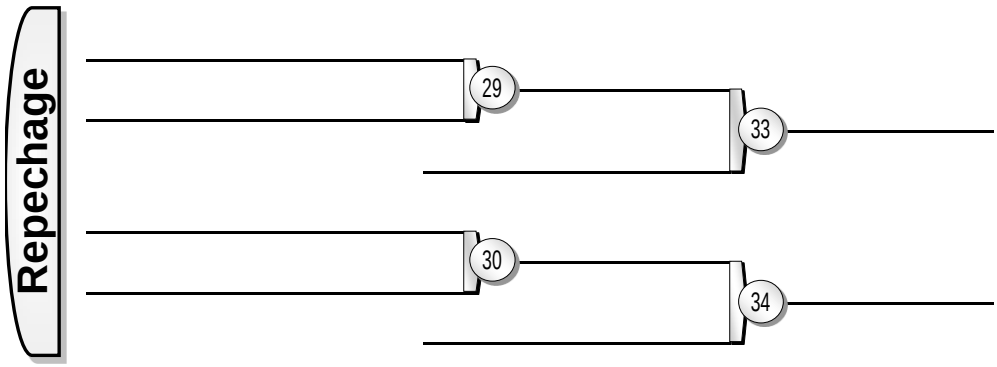

Results

1.
2.
3.
3.
5.
5.
7.
7.

TaiShan otpbank IJFORG impulse SMP GROUP Herend JUDO POWER .com ATENA

Ouverture de saison en minimes et cadets de la ligue regionale du littoral

Complexe du stade de japoma a Douala (CMR), 07 Feb 2026

-35 kg

8 Judoka

Pool A

- CHOFFO NAEL (HSJ)
- ANGOULA EVA (LSA)

Pool B

- MVOGO PENJE DAVID (PGJ)
- FAHA FAYOL (BPJ)

Pool C

- AKOUKENG TEDDY (LSA)
- MAMBO 1 (ZSA)

Pool D

- KWEKAM WARREN (LSA)
- BISSOHONG CHRISTIAN (HSJ)

1, 2, 3, 4, 7, 8, 11

Repechage

5, 6, 9, 10

Results

1.
2.
3.
3.
5.
5.
7.
7.

TaiShan otpbank IJFORG impulse SMP GROUP Herend JUDO POWER .com ATENA

Ouverture de saison en minimes et cadets de la ligue regionale du littoral

Complexe du stade de japoma a Douala (CMR), 07 Feb 2026

-40 kg

5 Judoka

			1	3	5	Wins Score	
1	EWONDO ELYSEE	LSA				0 0	
3	AKOUKA CHRISTOPHE	LSA				0 0	
5	BOUJEKE FILS ACHILLE PASCAL	FAM				0 0	

			2	4	Wins	Scores
2	ELESSA CORNEILLE	LSA				(0)
4	NGUE	LSA				(0)

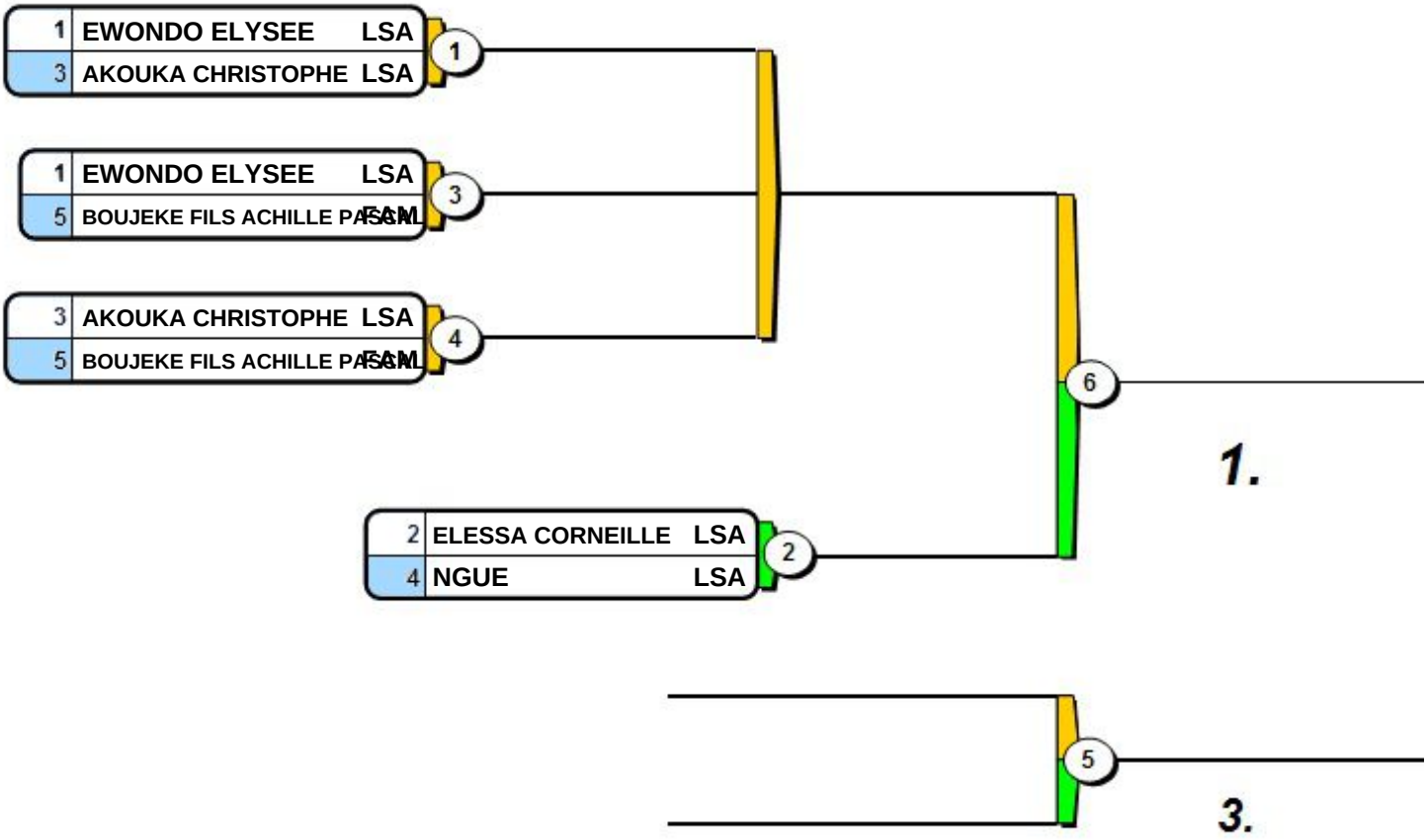

Final Results

1.
2.
3.

ippon.org v2.5 (c) International Judo Federation IJF

Ouverture de saison en minimes et cadets de la ligue regionale du littoral

Complexe du stade de japoma a Douala (CMR), 07 Feb 2026

-45 kg

4 Judoka

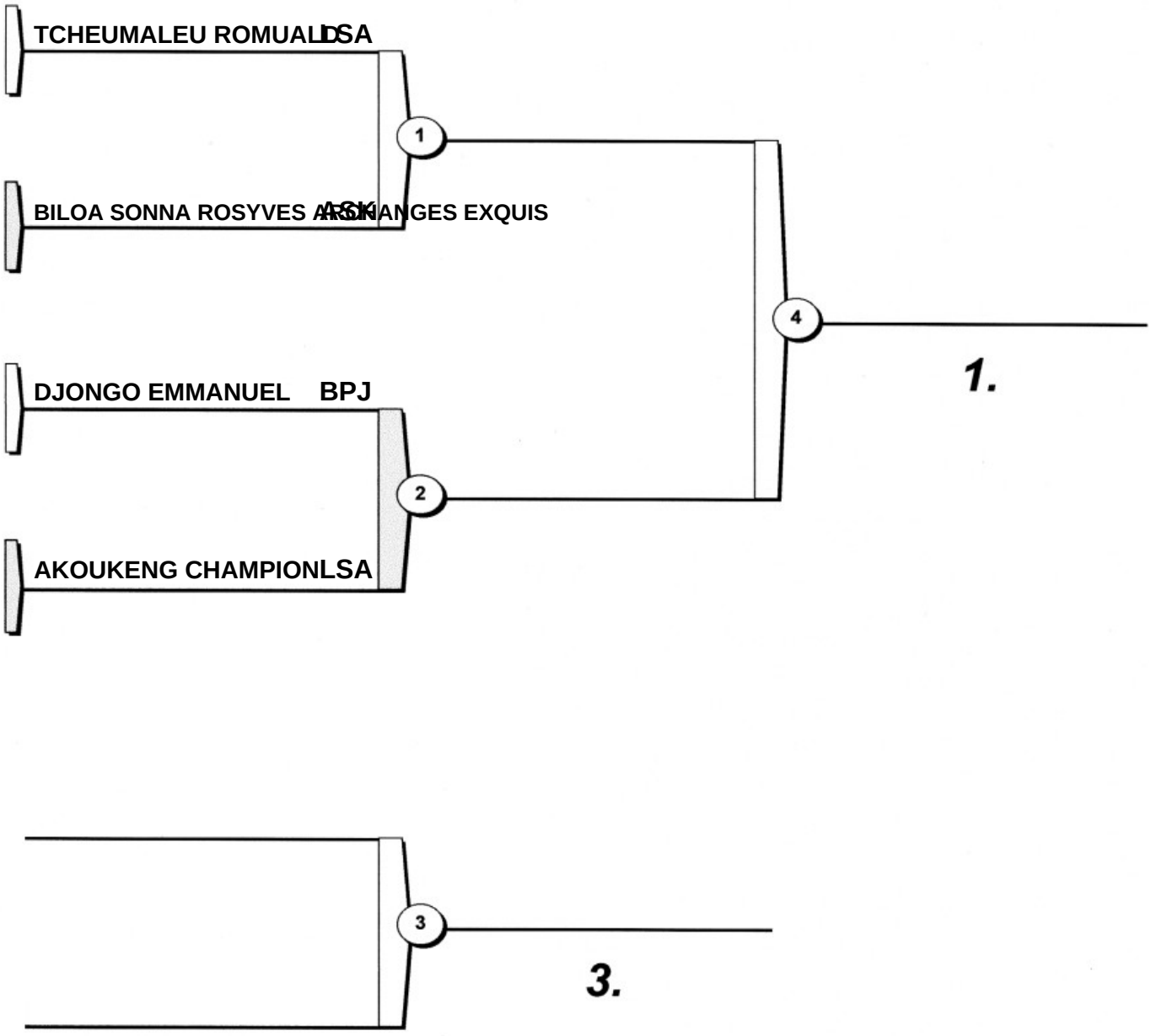

Final Results

1.
2.
3.

ippon.org v2.5 (c) International Judo Federation IJF

Ouverture de saison en minimes et cadets de la ligue regionale du littoral

Complexe du stade de japoma a Douala (CMR), 07 Feb 2026

-50 kg

6 Judoka

Pool A

- BAHANAG NOAH-GABRIEL (LSA)
- NTONE ENYIME FELICIEN (ZSA)

1

Pool B

- DACMETA CHRIS (LSA)
-

2

7

Pool C

-
- NGANGI ESAYI (LSA)

3

11

8

Pool D

- NDJOCK MAFFOUO ORCEL ETHAN (FAM)
- NANDA BISSO FURSY MITCHEL (ASK)

4

Repechage

5

9

6

10

Results

1.
2.
3.
3.
5.
5.
7.
7.

TaiShan otpbank IJFORG impulse SMP GROUP Herend JUDO POWER .com ATENA

Ouverture de saison en minimes et cadets de la ligue regionale du littoral

Complexe du stade de japoma a Douala (CMR), 07 Feb 2026

-55 kg

7 Judoka

Pool A

- BAHEL ALEXANDRE (FAM)
- 1

Pool B

- GWONG ETHAN (ZSA)
- BASSONG NATHAN (LSA)
- 2

- 7

Pool C

- KAHMI TCHINDA BRAD-KEN (PGJ)
- MPAH MONKAM FRANCK (ZSA)
- 3

Pool D

- BAHANAG DAVID (LSA)
- FOTSO FRANK (BPJ)
- 4

- 8

- 11

Repechage

- 5
- 6
- 9
- 10

Results

1.
2.
3.
3.
5.
5.
7.
7.

TaiShan otpbank IJFORG impulse SMP GROUP Herend JUDO POWER .com ATENA

Ouverture de saison en minimes et cadets de la ligue regionale du littoral

Complexe du stade de japoma a Douala (CMR), 07 Feb 2026

+55 kg

3 Judoka

			1	2	3	Wins Score	
1	KAMSEU NGUETCHUENG CHRISTA SAMUEL	ASK				0 0	
2	NOUMEDJA NYATCHOUMOU ALIOSKA STE	ASK				0 0	
3	TCHOMSI TCHATCHUENG YOHANN	RGJ				0 0	

1	KAMSEU NGUETCHUENG CHRISTA SAMUEL	ASK	1
2	NOUMEDJA NYATCHOUMOU ALIOSKA STE	ASK	

1	KAMSEU NGUETCHUENG CHRISTA SAMUEL	ASK	2
3	TCHOMSI TCHATCHUENG YOHANN	RGJ	

2	NOUMEDJA NYATCHOUMOU ALIOSKA STE	ASK	3
3	TCHOMSI TCHATCHUENG YOHANN	RGJ	

Final Results

1.

2.

3.

ippon.org v2.5 (c) International Judo Federation IJF

Ouverture de saison en minimes et cadets de la ligue regionale du littoral

Complexe du stade de japoma a Douala (CMR), 07 Feb 2026

-19 kg

2 Judoka

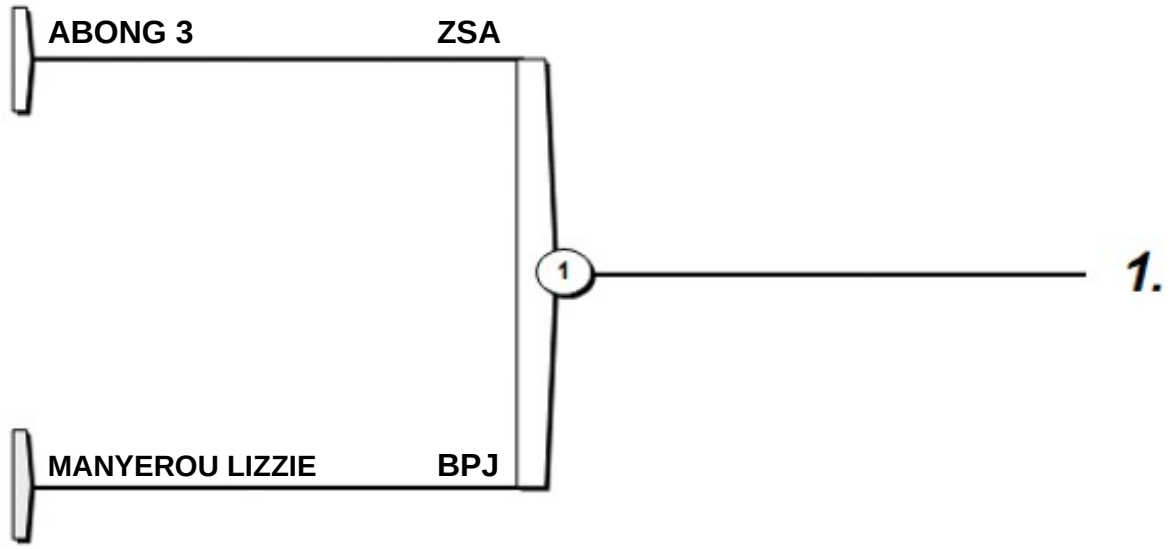

Final Results

1.
2.

ippon.org v2.5 (c) International Judo Federation IJF

Ouverture de saison en minimes et cadets de la ligue regionale du littoral

Complexe du stade de japoma a Douala (CMR), 07 Feb 2026

-24 kg

5 Judoka

			1	3	5	Wins Score	
1	ABERE BOUJEKE JOSEPHA GABRIELLA	FAM				0 0	
3	ABONG 2	ZSA				0 0	
5	NGA OYE RUPHINE	LSA				0 0	

			2	4	Wins	Scores
2	ANDJENG BISSIONGOL MARIE CHRISTINE ANNIA	FAM				(0)
4	ROSE GUEYE DAVINA	ZSA				(0)

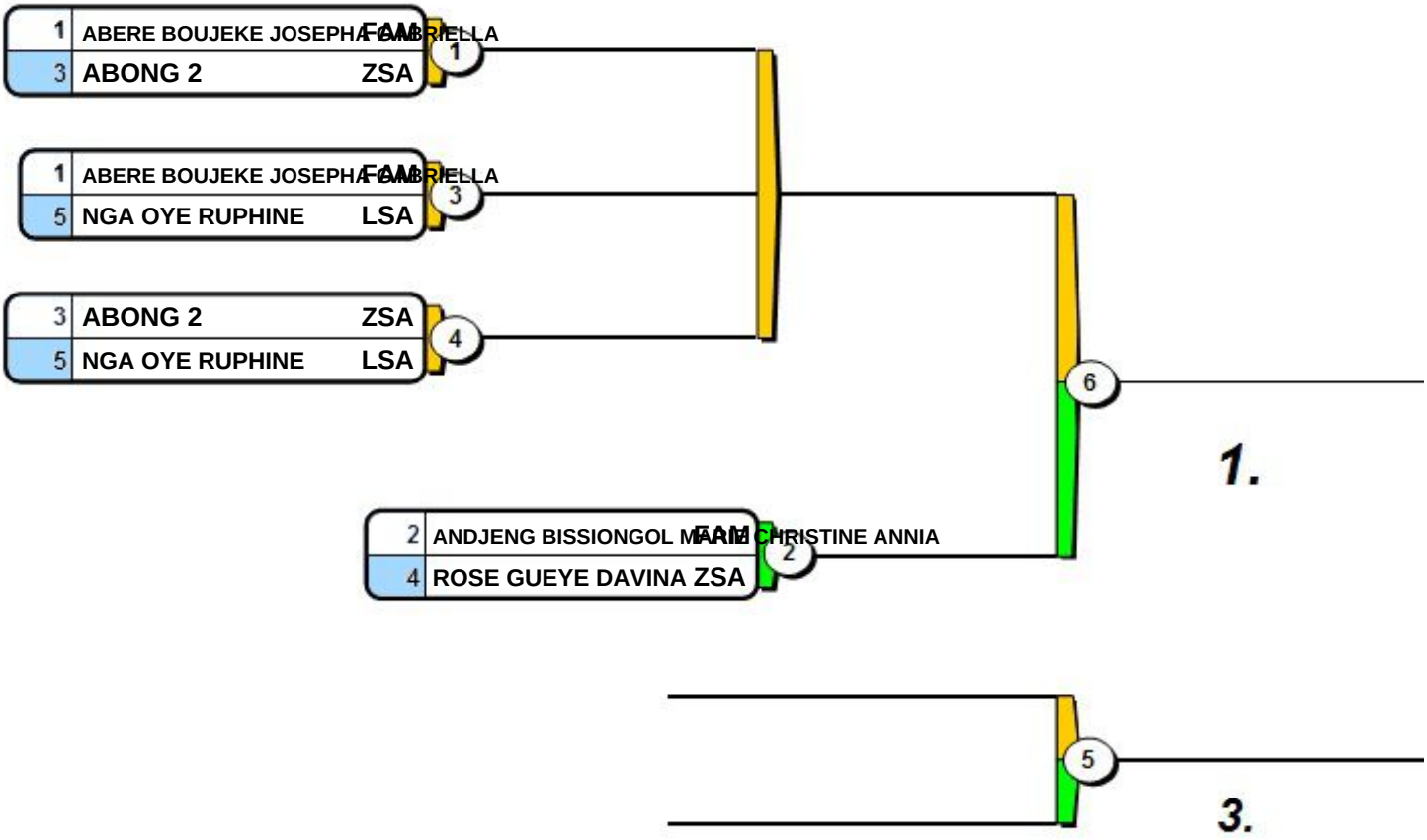

Final Results

1.
2.
3.

ippon.org v2.5 (c) International Judo Federation IJF

Ouverture de saison en minimes et cadets de la ligue regionale du littoral

Complexe du stade de japoma a Douala (CMR), 07 Feb 2026

-28 kg

4 Judoka

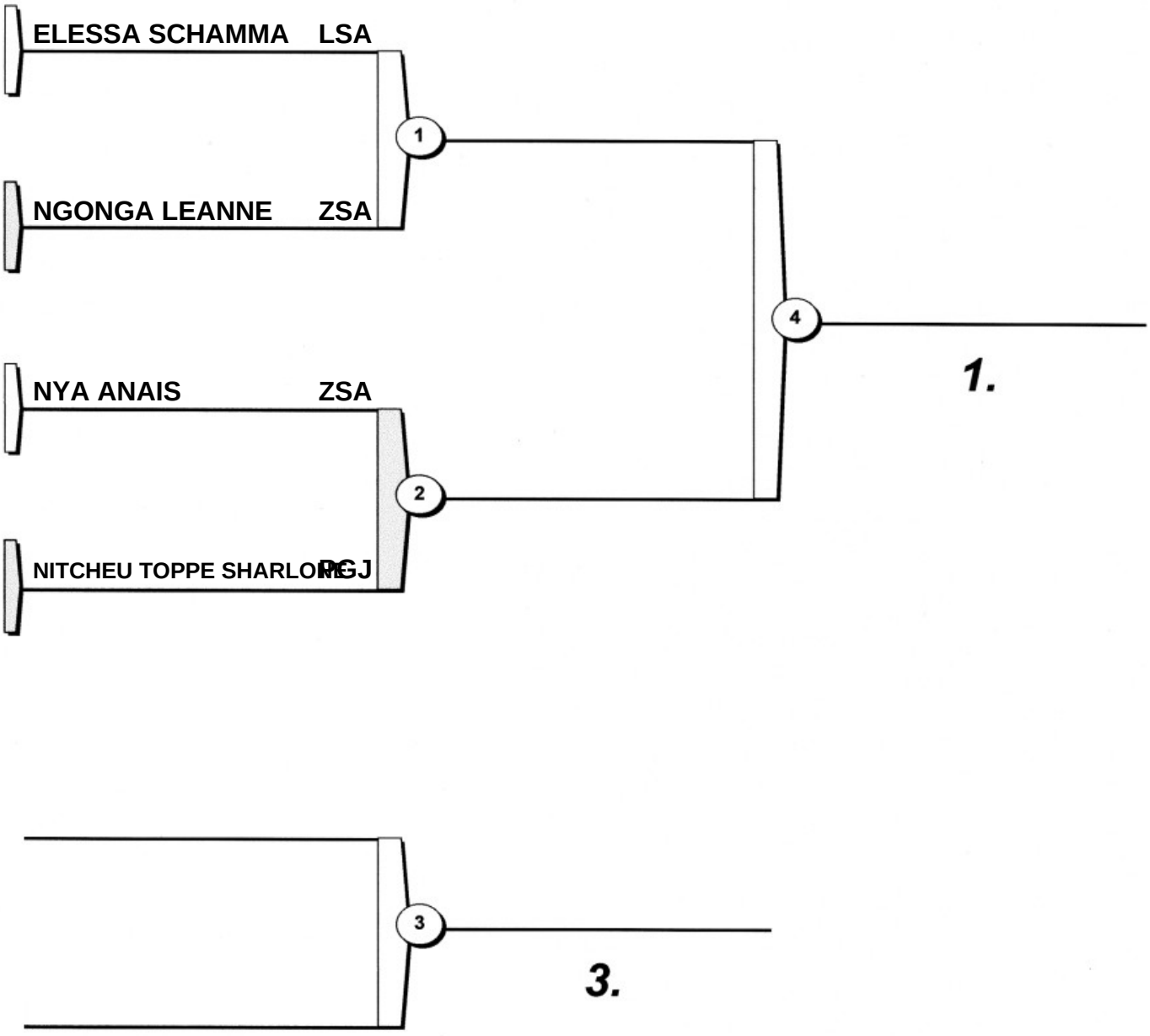

Final Results

1.
2.
3.

ippon.org v2.5 (c) International Judo Federation IJF

Ouverture de saison en minimes et cadets de la ligue regionale du littoral

Complexe du stade de japoma a Douala (CMR), 07 Feb 2026

-36 kg

5 Judoka

			1	3	5	Wins Score	
1	BASSONG ELISABETH	LSA				0 0	
3	TSAPI BLANDINA	LSA				0 0	
5	GUEMTO MORELLE	BPJ				0 0	

			2	4	Wins	Scores
2	NYEMB BERNADETTE	LSA				(0)
4	NKOUNDE EBONGUE YOEZA	LSA				(0)

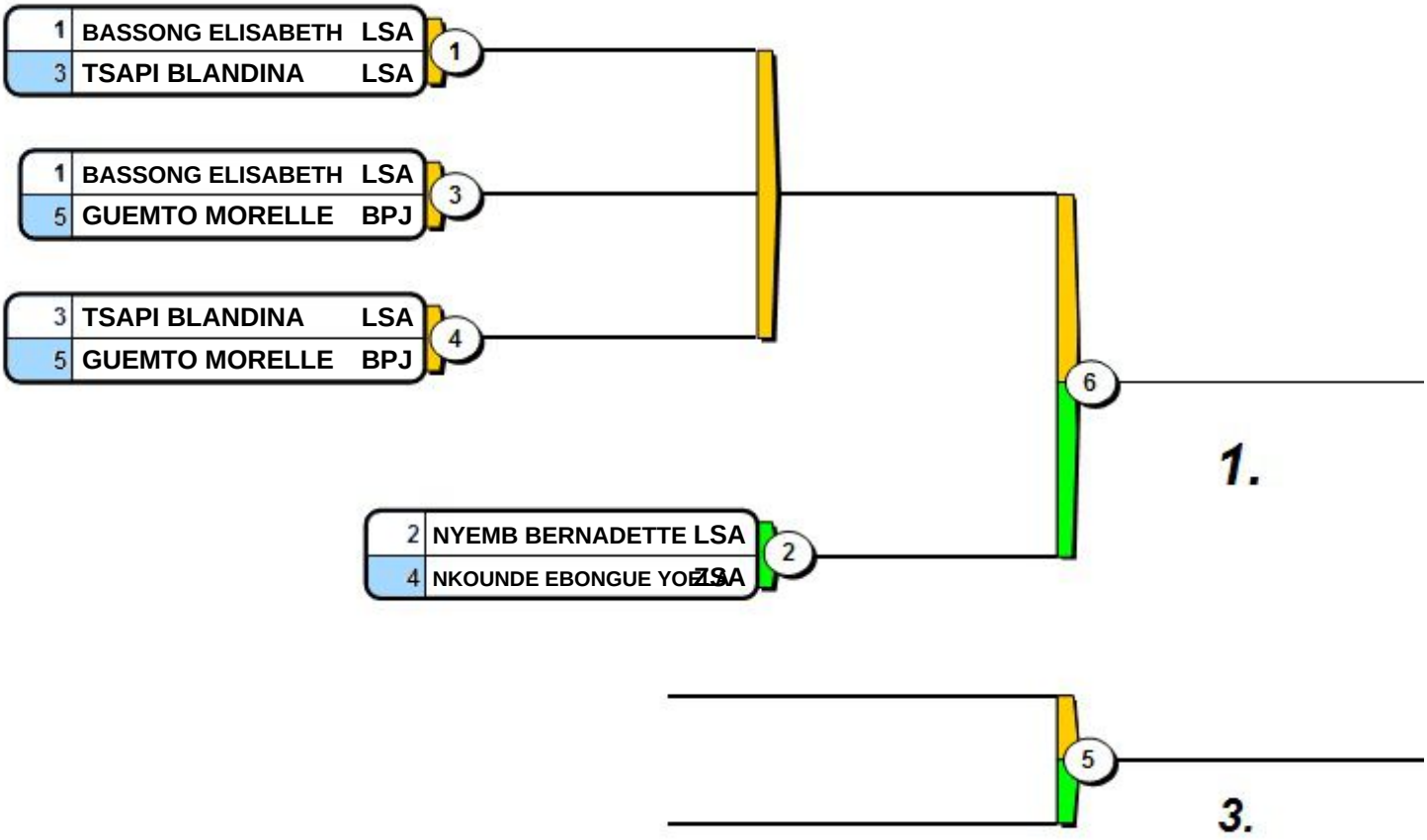

Final Results

1.
2.
3.

ippon.org v2.5 (c) International Judo Federation IJF

Ouverture de saison en minimes et cadets de la ligue regionale du littoral

Complexe du stade de japoma a Douala (CMR), 07 Feb 2026

-44 kg

7 Judoka

Pool A

- ABOUI IRIS DESIREE (FAM)
- EDIMO PAULE (UDL)

Pool B

- TCHUEMBOU FONKOU ANGE-ANAIS (PGJ)
-

Pool C

- NJOUONHOU LATIPHA (UDL)
- NCHEUTA DARLINE (HSJ)

Pool D

- KETCHOUAN DORCAS (UDL)
- MBOUOPDA ELIZ ALEXANDRA (PGJ)

1, 2, 3, 4, 5, 6, 7, 8, 9, 10, 11

Repechage

Results

1.
2.
3.
3.
5.
5.
7.
7.

TaiShan otpbank IJFORG impulse SMP GROUP Herend JUDO POWER .com ATENA

Ouverture de saison en minimes et cadets de la ligue regionale du littoral

Complexe du stade de japoma a Douala (CMR), 07 Feb 2026

+44 kg

4 Judoka

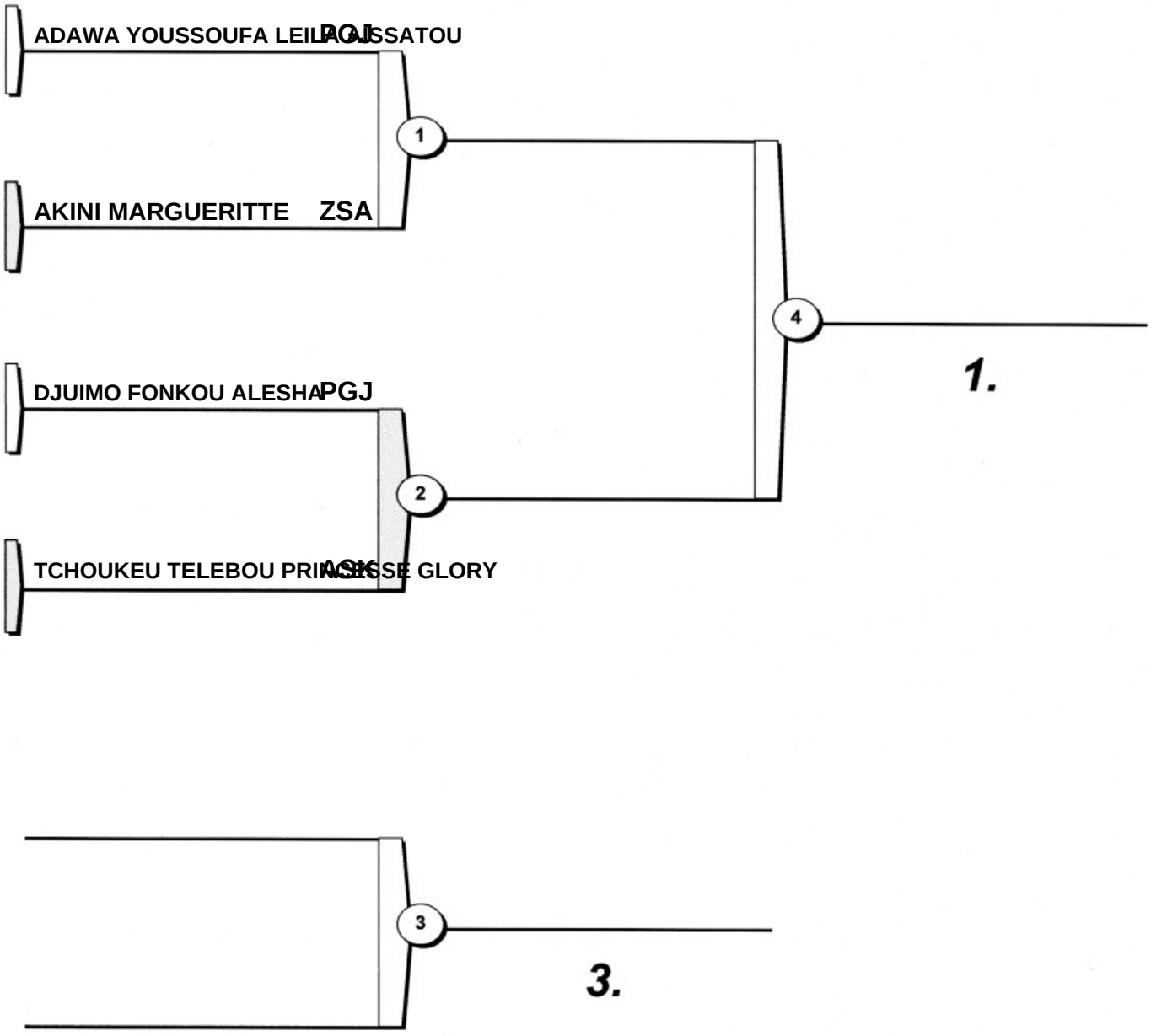

Final Results

1.
2.
3.

ippon.org v2.5 (c) International Judo Federation IJF